Datenblatt 12LR / 13Lp+R

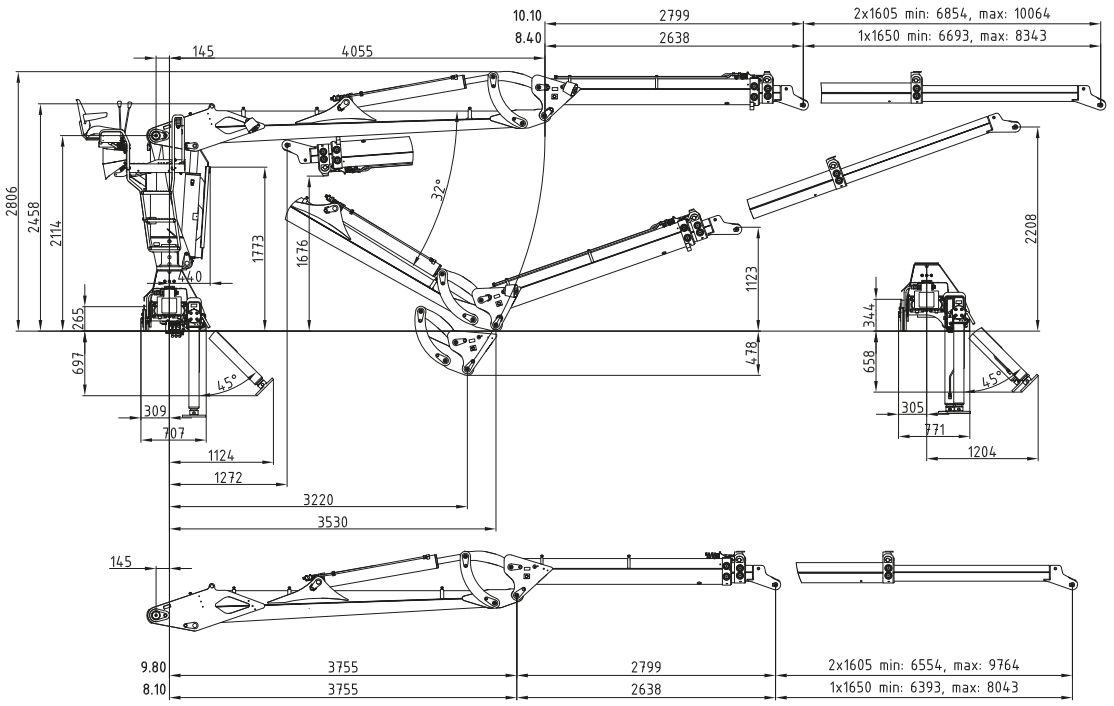

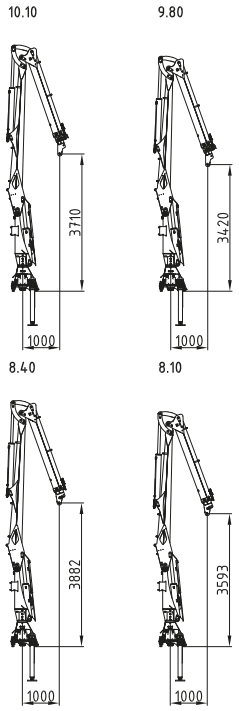

Kransockel schmal
Crane base small

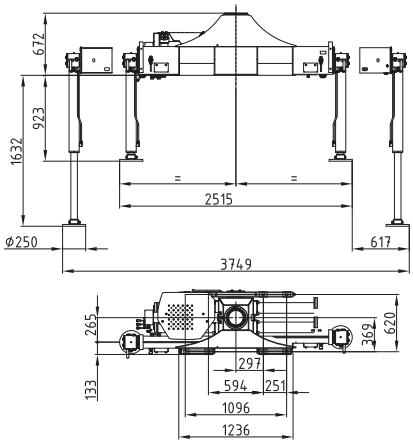

Kransockel breit
Crane base wide

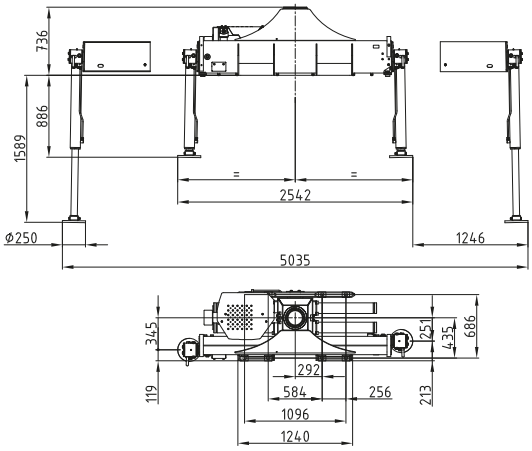

170° Hochklappung
170° of lifting up

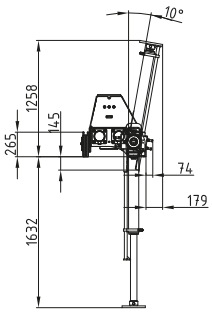

Rücksitz 01
Back seat 01

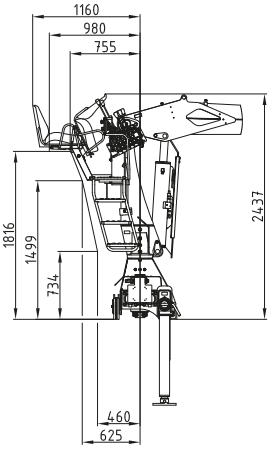

Rücksitz 04
Back seat 04

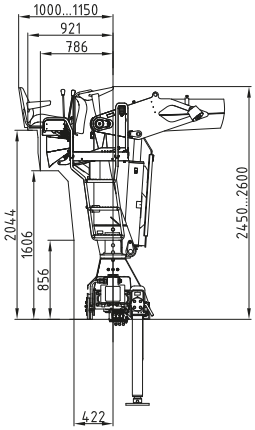
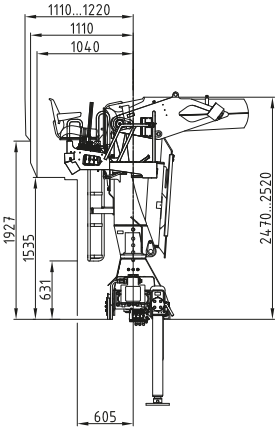
Seitensitz 04
Side seat 04