12 Z
13 Zp+

111 – 130 kNm	7,9 – 9,4 m	3,0 – 3,5 m	3,8 – 5 m	2.180 – 2.360 kg	425°	25 kNm	255 – 285 bar	1x Minimum 100 l/min ~ 50 kW	2x Minimum 75 l/min ~ 79 kW	LS Minimum 160 l/min ~ 80 kW

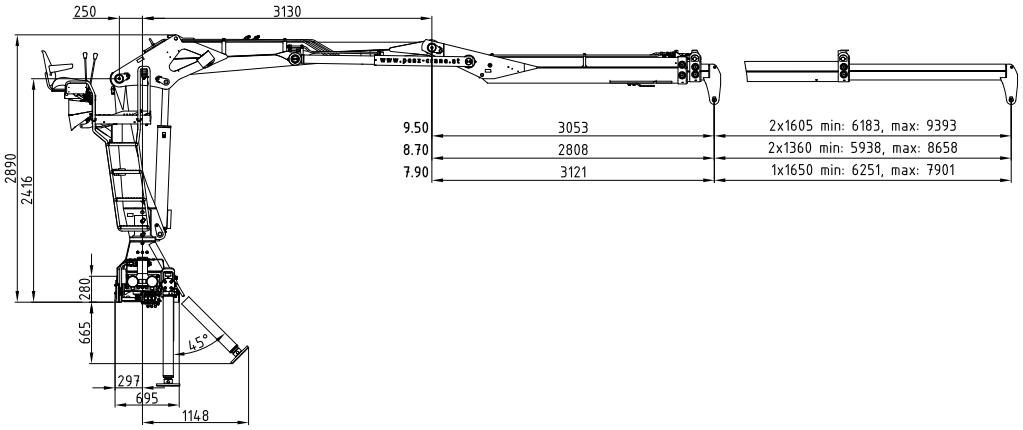

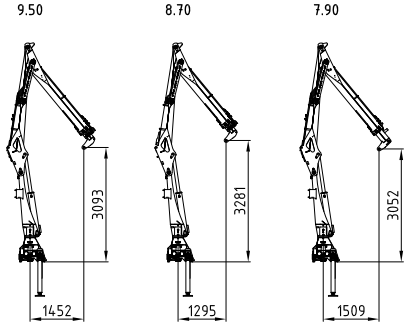

Kransockel *Kransockel 5000mm
Crane base *Crane base 5000mm

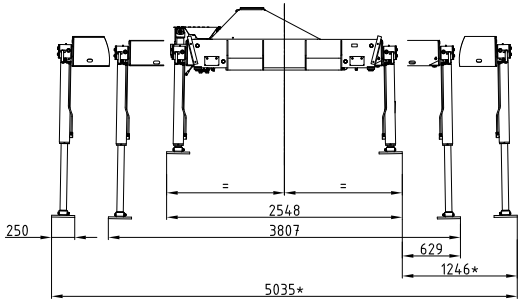

Kransockel 3800mm
Crane base 3800mm

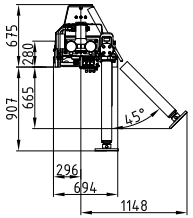

Kransockel 5000mm
Crane base 5000mm

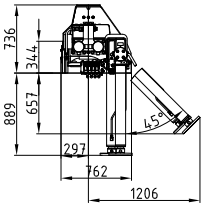

breit / wide
5000mm

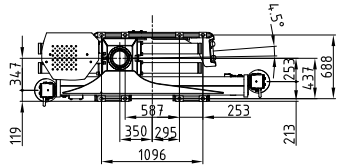

schmal / small
3800mm

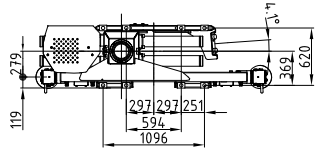

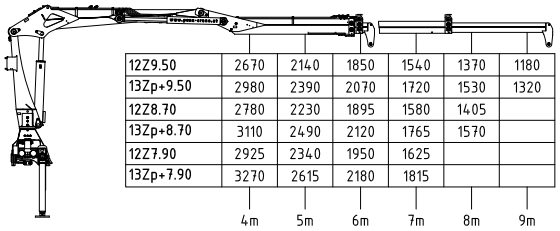

	4m	5m	6m	7m	8m	9m	
12Z9.50	2670	2140	1850	1540	1370	1180	[kg]
13Zp+9.50	2980	2390	2070	1720	1530	1320	[kg]
12Z8.70	2780	2230	1895	1580	1405		[kg]
13Zp+8.70	3110	2490	2120	1765	1570		[kg]
12Z7.90	2925	2340	1950	1625			[kg]
13Zp+7.90	3270	2615	2180	1815			[kg]

Rücksitz 01 mit Armsystem 7.50
Back seat 01 with load booms 7.50

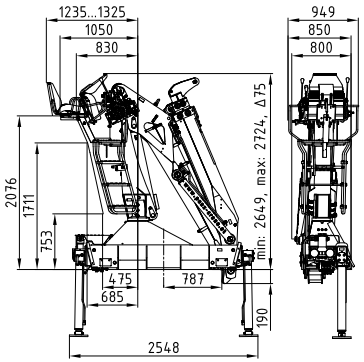

Seitensitz 04 rechts & links mit Armsystem 9.50
Side seat 04 right & left with load booms 9.50

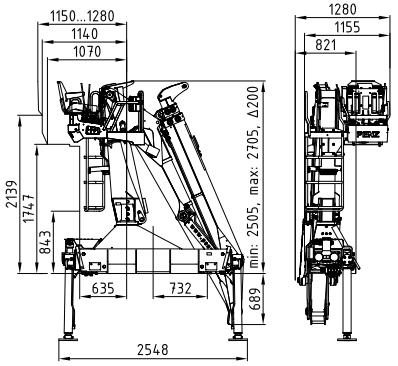
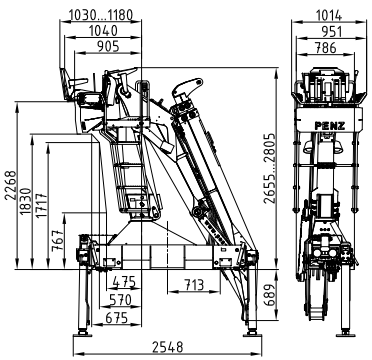
Rücksitz 04 mit Armsystem 9.50
Back seat 04 with load booms 9.50